Präzisionswerkzeuge
Made in Germany

Sonder
WERKEZEUGE
SPECIAL TOOLS

Conzella Präzisionswerkzeuge GmbH
Auf Lichtenbol 1 | 72461 Albstadt
Fon +49 7432.5326
CONZELLA.COM

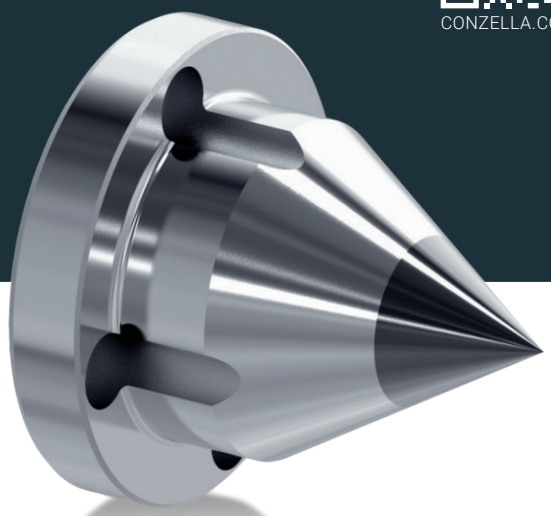

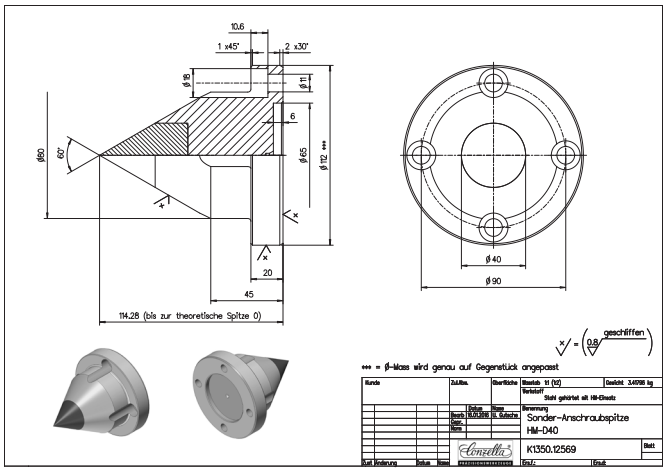

Vielfalt: auch im Sonderbau

Sonderwerkzeuge sind unsere Spezialität – ganz gleich ob als Einzelstück oder Serienprodukt. Dafür stehen uns modernste CNC-Maschinen, hochwertige Materialien und ein großzügig dimensioniertes Lager zur Verfügung.

Hier setzen wir Ihre konkreten Wünsche um: sei es als abweichendes Standard-Werkzeug oder als komplexes „Spitzenteil". Anhand Ihrer Zeichnungen und Vorgaben unterbreiten wir Ihnen das passende Angebot. Und beraten Sie umfassend bei der Auslegung Ihrer Sonderwerkzeuge.

Ihre Vorteile:
- Sie erhalten Sonderteile auch als Einzelstücke.
- Ihre Sonderwerkzeuge werden schnellstmöglich konstruiert.
- Wir fertigen auch exakt nach Ihren Zeichnungen oder Vorgaben.
- Sie werden fachmännisch von Experten beraten.

Variety: also in special design

Special tools are our speciality – whether as single components or as volume production parts. For this, we have ultramodern CNC machines, high-quality materials and a generously proportioned inventory at our disposal.

We implement your specific wishes: Whether as a variant on a standard tool or as a complex ‚cutting-edge tool'. Based on your drawings and specifications, we will submit an appropriate cost estimate to you. And we can provide you with extensive advice on the design of your special tools.

Your advantages:
- You can also receive special parts as individual components.
- Your special tools are built as quickly as possible.
- We manufacture also precisely to your drawings or specifications.
- You are advised professionally by experts.

Präzisionswerkzeuge
Made in Germany

Sonder
WERKEZEUGE
SPECIAL TOOLS
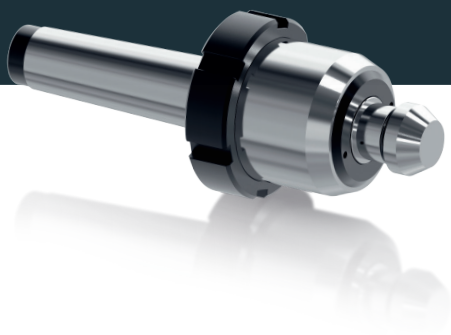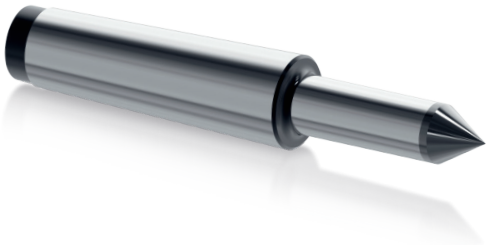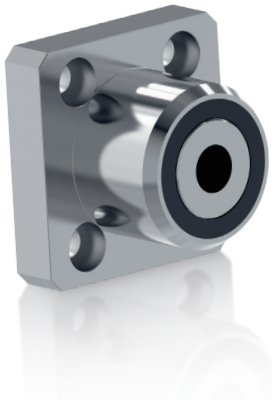
Conzella Präzisionswerkzeuge GmbH
Auf Lichtenbol 1 I 72461 Albstadt
Fon +49 7432.5326
CONZELLA.COM